MAYTAG® COMMERCIAL LAVADORAS PARA LAVANDERIAS INDUSTRIALES

Ingenieria que enfrenta las aplicaciones mas demandantes.

LO QUE IMPORTA ESTA **ADENTRO** ™

MAYTAG®
COMMERCIAL LAUNDRY

MAYTAG® COMMERCIAL ENERGY ADVANTAGE™ LAVADORAS Y EXTRACTORES INDUSTRIALES DE MONTAJE SUAVE

LA CONFIANZA CONOCE LA INDUSTRIA

Con una reputación de rendimiento sin igual a **Maytag, sigue siendo la marca #1 en America.**

La marca en lavanderias: Con nuestro catalogo de lavadoras y extractores de uso industrial, estamos ayudando a los ejecutores de la industria dispongan de eficiencia y confianza incluso en las condiciones mas demandantes. Nuestros sofisticados equipos industriales, pero a un así fácil de usar están diseñadas para ayudarle a completar las tareas de lavado mas demandantes sin la necesidad de detenerse.
Usted tendra mas control con solo su dedo mas la habilidad de que sea rápido y preciso. Adicionalmente la confianza que usted ya conoce de MAYTAG seguira superando sus expectativas.

*Basado en 12 estados de rastreo de clientes, 2010 Smith Dahmer Associates (Estados Unidos de America)

CONTROLES TOTALMENTE PROGRAMABLES

• Controles de microprocesador ofrecen 15 ciclos pre-programados y 30 ciclos específicos - industriales, además de la posibilidad de programar varios ciclos únicos permitiendo a los usuarios controlar todas las fases del proceso de lavado.
• Instalación sencilla, la selección del ciclo de un solo toque, una pantalla gráfica multilengua y lecturas, hacen los controles de fácil uso para que todo el mundo los pueda operar.
• Con el software opcional, nuestros controles totalmente programables ofrecen la tecnología para crear de forma remota, copiar y editar programas ; monitorear las temperaturas de lavado, los niveles de agua, tiempos de ciclo y velocidades de giro; recibir el diagnóstico; y generar informes.

RÁPIDO, FÁCIL Y PRECISA INJECCIÓN DE QUIMICOS.

• Elimina la necesidad de añadir detergente de forma manual, lo que reduce uso el detergente y costos de mano de obra, energía, agua y el uso excesivo de productos químicos.
• Una conexión de ½ " con la línea de suministro de jabón instalado de fábrica. Ocho señales de suministro de productos químicos externos.
• Conexión de fácil acceso en la parte exterior de las máquinas elimina la necesidad de abrir la lavadora sobre las visitas de mantenimiento.

TRABAJE MAS MIENTRAS USA MENOS.

• El sistema Maytag® TurboWash ™ especialmente diseñado y los patrones de tambor proporcionan más poder de limpieza, mientras que la conservación del agua, la reducción de costes y la maximización de sus utilidades son siempre importantes factores.

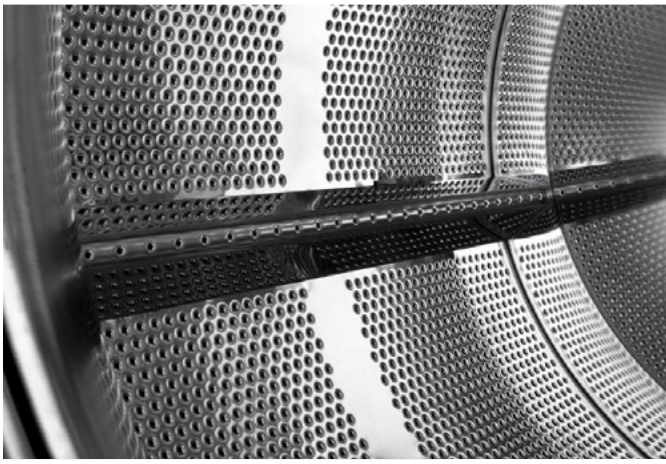

CARACTERISTICAS HECHAS PARA DURAR™

•Todo el gabinete de acero inoxidable con resistencia industrial en la bisagra de la puerta y cerradura de la puerta.
• Caja del cojinete de hierro fundido sin pernos o soldaduras.
• Válvulas neumáticas de agua y válvulas de drenaje para un mantenimiento reducido.
• Los drenajes en la parte trasera; con conexión de drenaje posterior.
• Sistema de accionamiento utiliza rodamientos de rodillos y sellos de rendimiento máximo.
• La inclinación disponible en algunos modelos. La inclinación de la plataforma es neumático, hasta un máximo de 15° hacia delante de ángulo de inclinación .
• 3 años de garantía de todas las partes limitada. 5 años de garantía limitada - coraza, el montaje de marco soldado, canasta, conjunto del eje , cojinetes y sellos.

FÁCIL INSTALACIÓN

• Extratores de alta velocidad de montaje suave permiten con su sistema de suspensión que sea instalada o movida de ser necesario a un bajo costo.

FÁCIL OPERACIÓN

• Transmisión de Seis cintas, unidad de tensado automático del sistema de calefacción con el Inversor de Tecnología avanzada para una vida más larga.

• Hasta 350 G's en final de giro , lo que reduce el tiempo de secado.

• Inyección neumática utiliza vapor directo para mantener la temperatura de agua.

• Un interruptor principal con un botón de alto de emergencia estándar y sensores en la puerta para la seguridad.

• Cinco compartimentos estándar para la dispensación de jabón .

• Apertura extragrande de la puerta para facilitar la carga y descarga.

• Sistema de equilibrio automático con interruptor de vibraciones.

Prefijo	Unidad de medición
HP	Caballos de fuerza
kw	Kilowatt
kWh	Kilowatt hora
Hertz	Ciclos por segundo
RPM	Revoluciones por minuto
PSI	Libras por pulgada cuadrada
Pgs	Pulgada
mm	Milímetro
Li	Libra
KG	kilogramo
BTU	Unidad térmica Britanica
Fuerza G	Fuerza de gravedad
cal	caloría
Kcal	Kilo caloría

MAYTAG® COMMERCIAL ENERGY ADVANTAGE™

LAVADORAS Y EXTRACTORES DE ALTA VELOCIDAD DE MONTAJE SUAVE Y CONTROLES POR MICROPROCESADOR

ESPECIFICACIONES DE LAVADORA					
MODELO	**MFS180PA**	**MFS230PA**	**MFS230PT**	**MFS275PA**	**MFS275PT**
MOTOR					
Transmisión reversible, velocidad variable	•	•	•	•	•
HP (kw)	11	15	15	18.5	18.5
Voltaje/Fase/Hz Opcional	208–240V TF/50-60Hz 380–480V TF/50-60Hz	208–240V TF/50-60Hz 380–480V TF/50-60Hz	208–240V TF/50-60Hz 380–480V TF/50-60Hz	208–240V TF/50-60Hz 380–480V TF/50-60Hz	208–240V TF/50-60Hz 380–480V TF/50-60Hz
TAMAÑO DEL INTERRUPTOR—amperes Standard: 208–240V Opcional: 380–480V	60 30	75 50	75 50	100 60	100 60
VELOCIDAD					
Velocidad de lavado — rpm	36	35	35	34	34
Velocidad de extracción — rpm	750	725	725	700	700
Velocidad de extracción—Fza G max	350	350	350	350	350
MANGUERA DE ENTRADA DE AGUA					
Entrada de agua —pgs. (mm)	3 x 1.5 (38)	3 x 1.5 (38)	3 x 1.5 (38)	3 x 1.5 (38)	3 x 1.5 (38)
Presión de operación—psi (bar)	14.5–116 (1–8)	14.5–116 (1–8)	14.5–116 (1–8)	14.5–116 (1–8)	14.5–116 (1–8)
Número de drenajes	2	2	2	2	2
Tamaño del drenaje — pgs. (mm)	4 (103)	4 (103)	4 (103)	4 (103)	4 (103)
Conección toma de vapor—pgs. (mm)	1 (25.4)	1 (25.4)	1 (25.4)	1 (25.4)	1 (25.4)
Pesión del vapor — psi (bar)	44–116 (3–8)	44–116 (3–8)	44–116 (3–8)	44–116 (3–8)	44–116 (3–8)
CAPACIDAD					
Lbs. (kg) peso en seco	180 (80)	230 (100)	230 (100)	275 (120)	275 (120)
Volumen del cilindRo—PC (litros)	28.5 (807)	35.4 (1,003)	35.4 (1,003)	41.7 (1,181)	41.7 (1,181)
Diámetro del cilindro—pgs. (mm)	43.70 (1,110)	47.24 (1,200)	47.24 (1,200)	51.18 (1,300)	51.18 (1,300)
Profundidad del cilindRo—pgs. (mm)	33 (838)	33.85 (860)	33.85 (860)	34.25 (870)	34.25 (870)
GABINETE					
Acero inoxidable	•	•	•	•	•
APERTURA FRONTAL— 15°			•		•
PESO APROXIMADO					
Con caja — lbs. (kg)	6,239 (2,830)	7,518 (3,410)	8,290 (3,760)	8,179 (3,710)	8,951 (4,060)
Sin caja — lbs. (kg)	5,820 (2,640)	6,989 (3,170)	7,761 (3,520)	7,672 (3,480)	8,444 (3,830)
DIMENSIONES					
A) Altura general—pgs. (mm)	79.13 (2,009)	76.77 (1,950)	86.41 (2,195)	81.88 (2,080)	91.73 (2,330)
B) Ancho general—pgs. (mm)	60.23 (1,530)	70.86 (1,800)	73.22 (1,860)	73.03 (1,855)	73.22 (1,860)
C) Profundidad general—pgs. (mm)	74.60 (1,895)	79.13 (2,009)	86.41 (2,195)	79.72 (2,025)	86.41 (2,195)
D) Altura puerta-piso—pgs. (mm)	34.37 (873)	35.83 (910)	46 (1,158)	34.45 (875)	44 (1,123)
Tamaño promedio de puerta— pgs	20.87 (530)	20.87 (530)	20.87 (530)	25.59 (650)	25.59 (650)
DIMENSIONES CON CAJA					
Altura— pgs. (mm)	86.61 (2,200)	92.33 (2,345)	97.63 (2,480)	92.12 (2,340)	97.63 (2,480)
Ancho — pgs. (mm)	66.53 (1,690)	73.42 (1,865)	80.31 (2,040)	78.73 (2,000)	80.31 (2,040)
Profundidad — pgs. (mm)	76.77 (1,950)	83.66 (2,125)	93.50 (2,375)	85.43 (2,170)	93.50 (2,375)

Refierase al instructivo para su correcta instalación. Debido a que la continua mejora de los equipos, algunas dimensiones pueden variar.

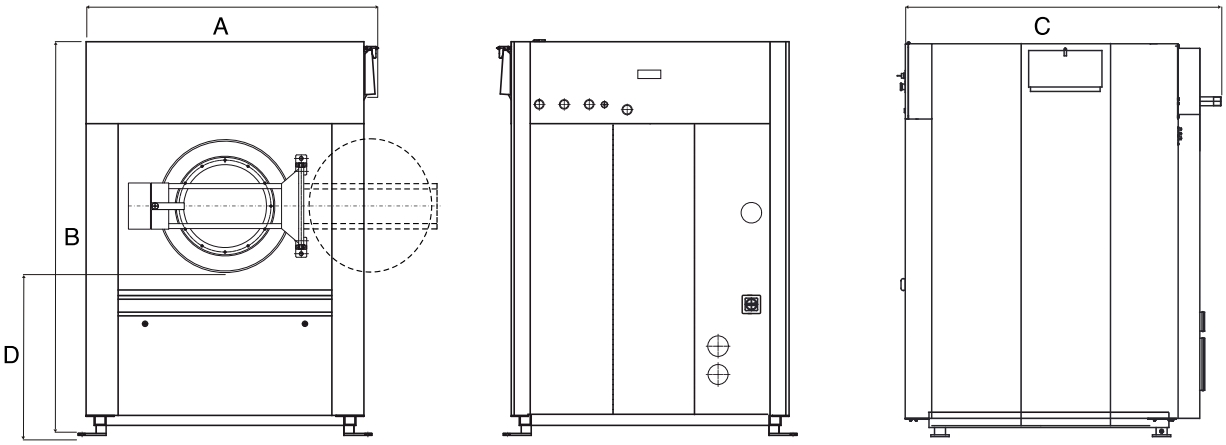

DIMENSIONES Y ESPECIFICACIONES TÉCNICAS

(Modelos MFS230 y MFS275)

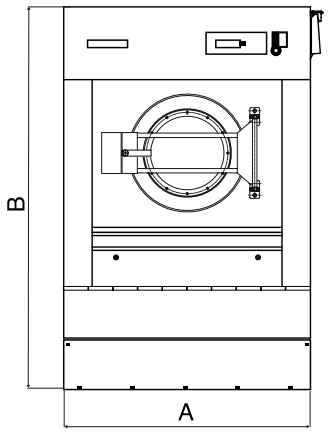

Vista frontal

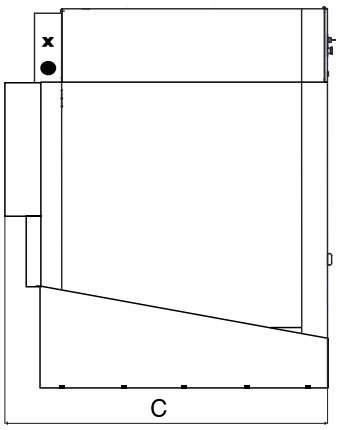

Vista lateral

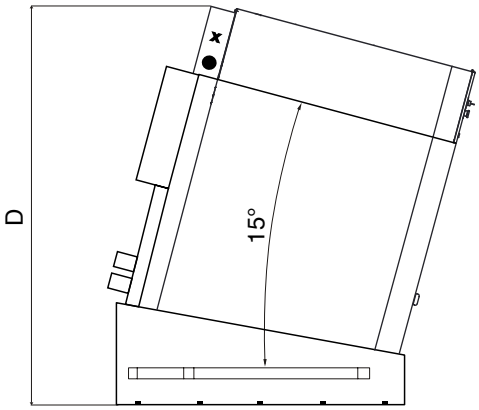

Vista lateral

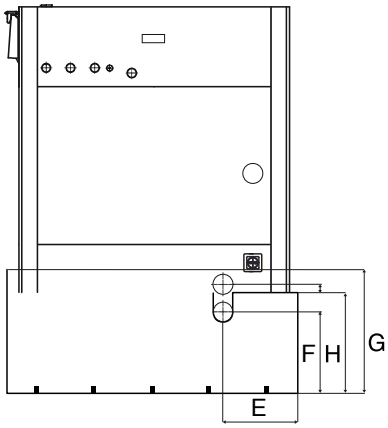

Vista trasera

DIMENSIONS AND CONNECTIONS

Capacidad de lavadora	230 lbs (104 kg)	275 lbs (125 kg)
A	73.22" (1,860 mm)	73.22" (1,860 mm)
B	86.38" (2,194 mm)	91.54" (2,325 mm)
C	83.07" (2,110 mm)	85.51" (2,172 mm)
D	97.32" (2,472 mm)	103.27" (2,623 mm)
E	24.80" (630 mm)	24.02" (610 mm)
F	19.37" (492 mm)	19.61" (498 mm)
G	27.36" (695 mm)	26.97" (685 mm)
H	25.28" (642 mm)	25.51" (648 mm)

En Maytag, creemos que los bienes deben durar simplemente así como nuevos, es por eso que los productos Maytag® son construidos con la más alta calidad en materiales y con la presición sin igual de la mano de obra calificada. Ademas de que estamos detras de usted en todo momento con el servicio solido y apoyo técnico por parte de nuestra red de profesionales. Solo así tendra al escoger Maytag el descanso que usted merece.

www.maytagmexico**.com**

(33) 3613-4157

Para descargar una versión digital de este archivo
visite www.maytagmexico.com

MAYTAG®
COMMERCIAL LAUNDRY

WHAT'S INSIDE MATTERS™

Donato Guerra #731 Col. Centro C.P. 44100, Guadalajara, Jalisco
Av. La Paz #1101 Col. Mexicaltzingo C.P. 44180, Guadalajara, Jalisco.